ՇՐՋԱԿԱՊ Շ-2

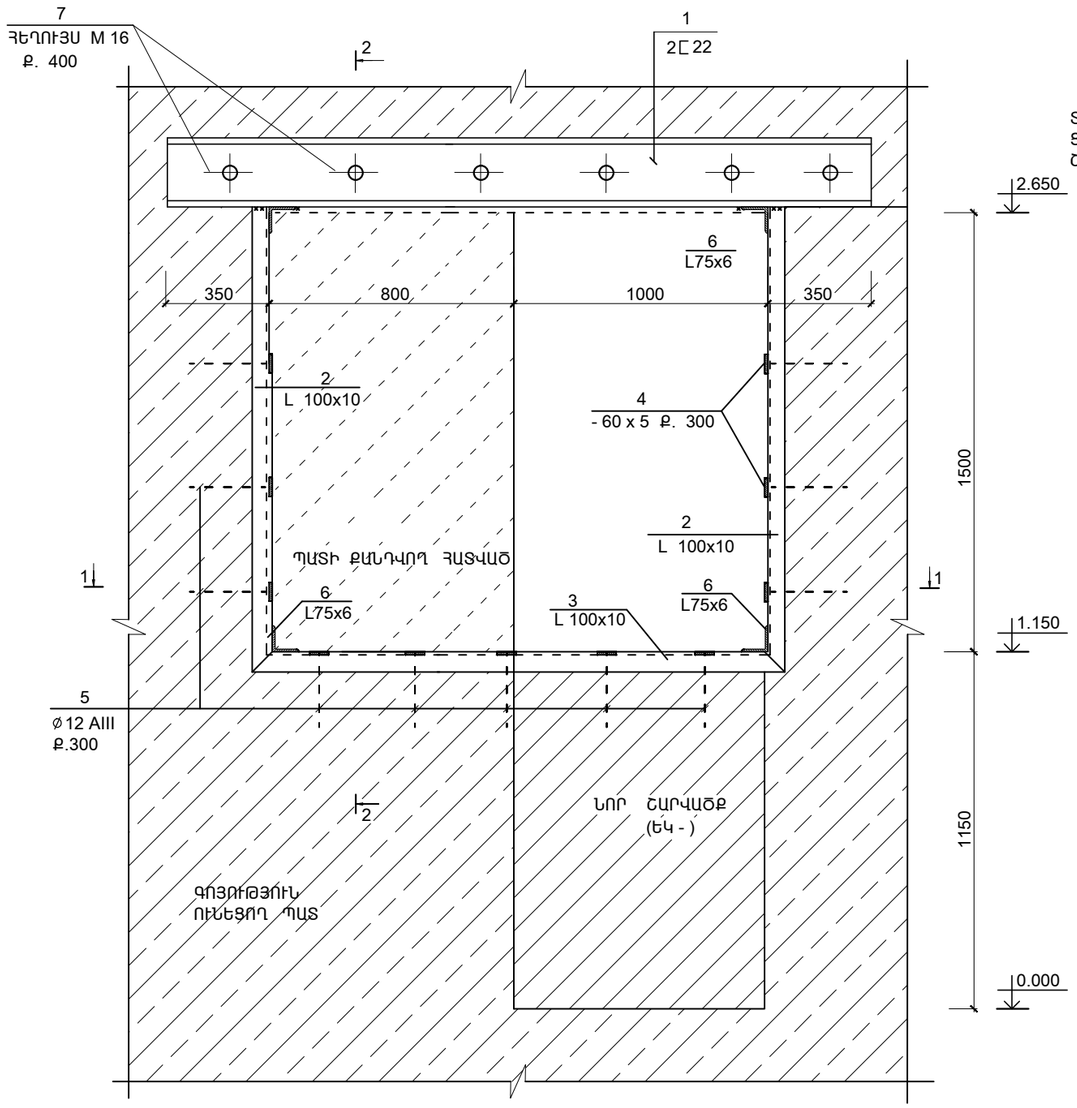

ԿՏՐՎԱԾՔ 2 - 2

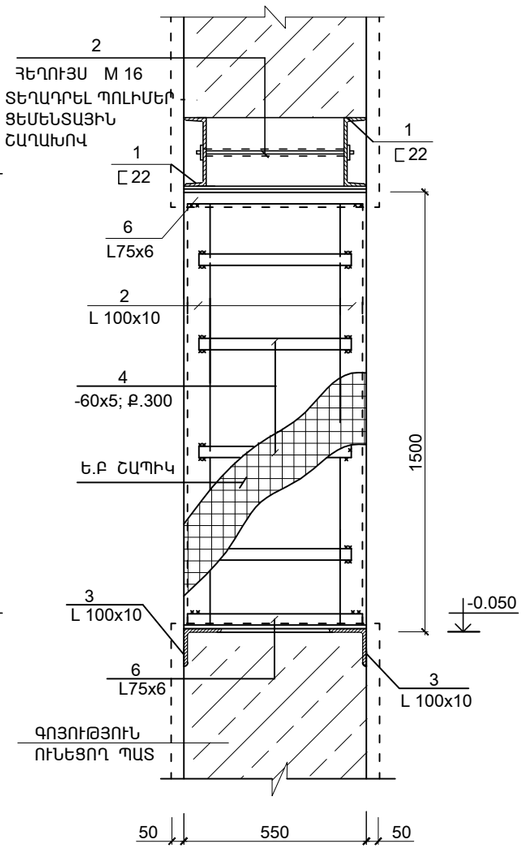

ՄԱՍՆԱԳԻՐ

ՆՇԱՆԱԿ. ԴԻՐՔԸ	Ն Շ Ա Ն Ա Կ ՈՒ Մ Ը	Ա Ն Վ Ա Ն ՈՒ Մ Ը		ՔԱՆ. ՀԱՏ	ՄԻԱՎ. ՔԱՇԸ ԿԳ	ԸՆԴՀ. ՔԱՇԸ ԿԳ
	ՄԵՏԱՂԱԿԱՆ ԷԼ-ԵՐ					
		ՇՐՋԱԿԱՊ Շ - 2		(1 ՀԱՏ)		
1	ГОСТ 8240-72	[N22	L= 2500	2	52.5	105.0
2	ГОСТ 8509-72	L 100X10	L=1600	4	24.16	96.6
3	——‖——	L 100X10	L=2000	2	30.2	60.4
6	——‖——	L 75X6	L=550	4	3.67	14.7
4	ГОСТ 19903-76	—60 x 5	L=500	16	1.2	19.2
5	СТО АСЧМ 7 - 93	Ф12 А500С	L = 250	32	0.23	7.4
7	СТО АСЧМ 7 - 93	Ф16 А500С	L = 600	6	1.0	6.0
			ԸՆԴԱՄԵՆԸ			308.4

ՆԱԽԱՏԵՍՎՈՒՄ Է ՄԵՏԱՂԱԿԱՆ ԲԱՐԱՎՈՐԻ ՀԱՄԱՐ ԳՈՅՈՒԹՅՈՒՆ ՈՒՆԵՑՈՂ ՊԱՏԻ ՄԵՋ ԲԱՑԵԼ ԱԿՈՍՆԵՐ:
ՏԵՂԱԴՐԵԼ ՇՎԵԼԵՐ [22 -Ը, ԿԱՊԵԼ ԻՐԱՐ ՀԵՂՈՒՅՍՆԵՐՈՎ, ՈՐԻՑ ՀԵՏՈ ՆԱԽԱՏԵՍՎԱԾ ՉԱՓՈՎ ՍՂՈՑՈՂ ԳՈՐԾԻՔԻ ՕԳՆՈՒԹՅԱՄԲ ՋԳՈՒՇՈՒԹՅԱՄԲ ՔԱՆԴԵԼ ԳՈՅՈՒԹՅՈՒՆ ՈՒՆԵՑՈՂ ՇԱՐՎԱԾՔԸ:
ՍՏԱՑՎԱԾ ԲԱՑՎԱԾՔԸ ԱՄԲՈՂՋ ԵԶՐԱԳԾՈՎ ԸՆԴԳՐԿԵԼ Ե.Բ ՇԱՊԻԿՈՎ:

ԿՏՐՎԱԾՔ 1 - 1

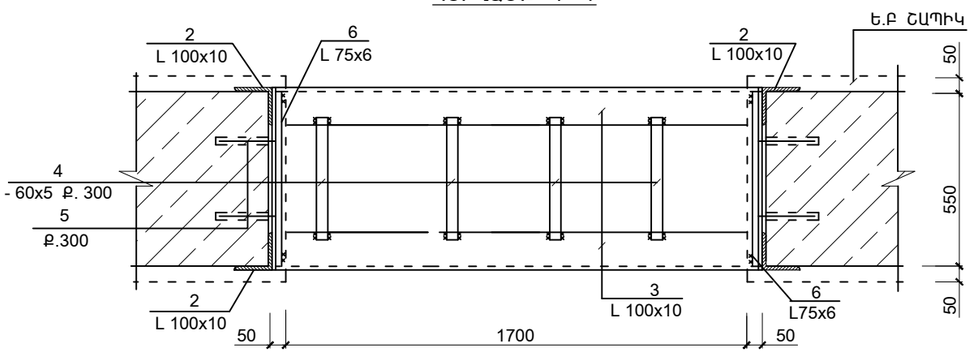

ԾՐԱԳՐԻ ԱՌԱՋԱԴՐԱՆՔ՝ TGQ-01				ԳԵՂԱՐՔՈՒՆԻՔԻ ՄԱՐԶԻ ԾԱԿՔԱՐ ԳՅՈՒՂԻ ՄԱՆԿԱՊԱՐՏԵԶԻ ՎԵՐԱԿԱՌՈՒՑՈՒՄ			
				ԿՈՆՍՏՐՈՒԿՏՈՐԱԿԱՆ ՄԱՍ	ՓՈՒԼ	ԹԵՐԹ	ԹԵՐԹԵՐ
					ԱՆ	ԵԿ-24	33
ՆԱԽԱԳԾ.	ԱՂԱՋԱՆՅԱՆ Լ.			ՇՐՋԱԿԱՊ Շ - 2	ՃԱՐՏԱՐԱՊԵՏԱԿԱՆ ԷՎՐՈՍ ՍՊԸ ENGINEERING EVROS LLC		
ՊԱՇՏՈՆ	ԱԶԳԱՆՈՒՆ	ՍՏՈՐԱԳՐ.					